METAFORM SHADING SYSTEMS

TECHNICAL MANUAL

BIOCLIMATIC FUTURA

WWW.METAFORM.GR

metaform shading systems

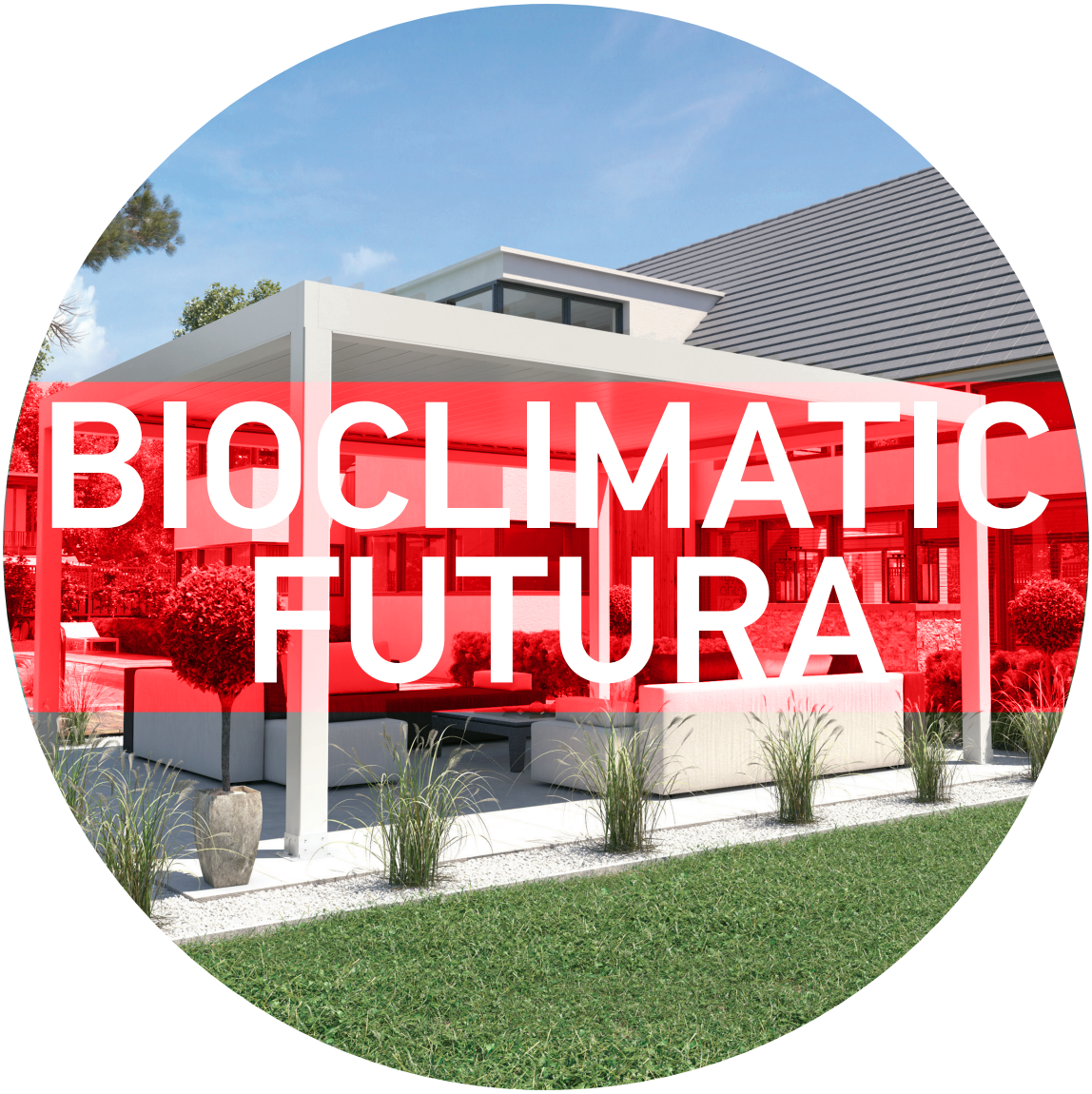

BIOCLIMATIC FUTURA

Bioclimatic **Futura**

Γενική άποψη της Βιοκλιματικής Πέργκολας Futura	5
Διατομές Προφίλ	6
Διαστάσεις Πέργκολας	7
Διαμόρφωση Βιοκλιματικής Πέργκολας Futura	8
Περιστροφή πάνελ	9
Διαμόρφωση Βιοκλιματικής Πέργκολας Futura	10
Αντοχή Βιοκλιματικής Πέργκολας Futura σε φορτίο	11

Bioclimatic **Futura**

Γενική άποψη της πέργκολας.

Η νέα πέργκολα Bioclimatic Futura της Metaform SA, σας επιτρέπει να απολαμβάνετε το υπαίθριο χώρο σας όλο το χρόνο παρά τις καιρικές συνθήκες.
Σας προστατεύει από τον ήλιο, τη βροχή, τον άνεμο και το χιόνι.
Επιπλέον μπορείτε να ρυθμίσετε φυσικά τη θερμοκρασία και το φως του χώρου σας.

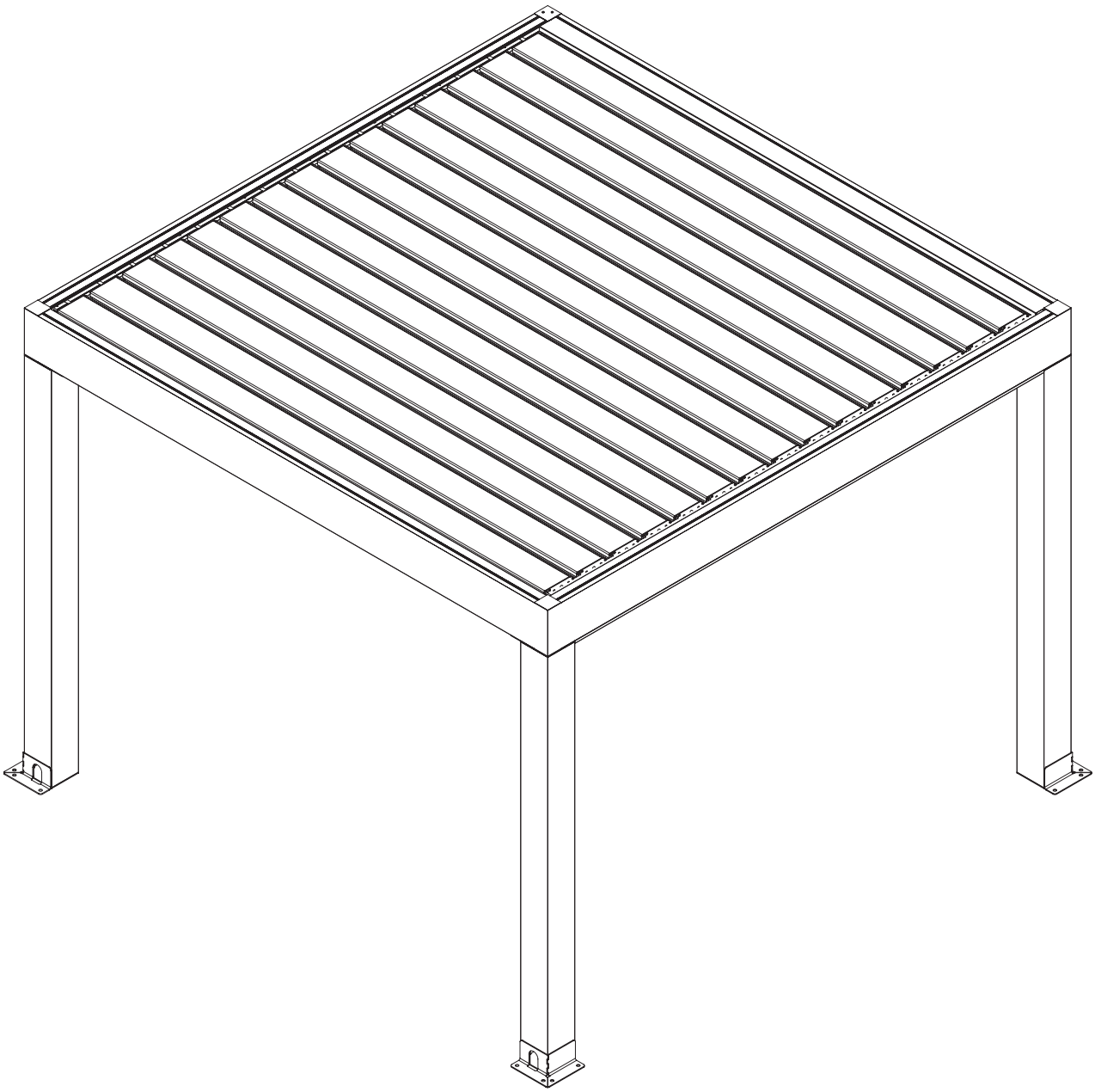

Bioclimatic **Futura**

Διατομές Προφίλ.

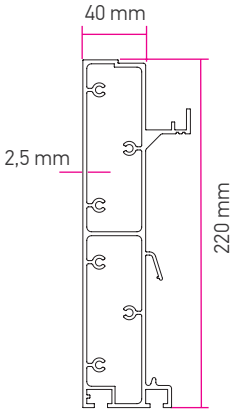

1 οδηγός 40X220

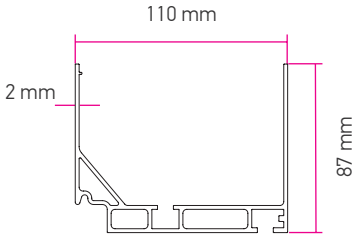

2 περιμετρική υδρορροή 110X87

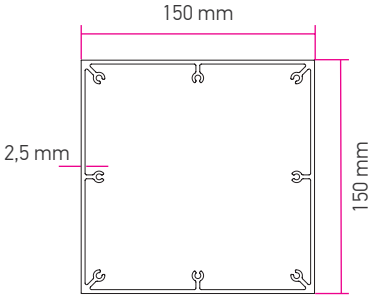

3 κολώνα 150X150

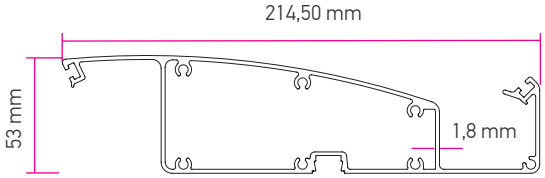

4 πάνελ με φωτισμό LED 214,5X53

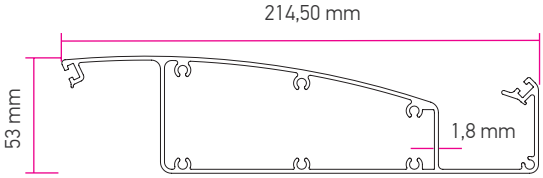

5 πάνελ 214,5X53

Bioclimatic **Futura**

Διαστάσεις Πέργκολας.

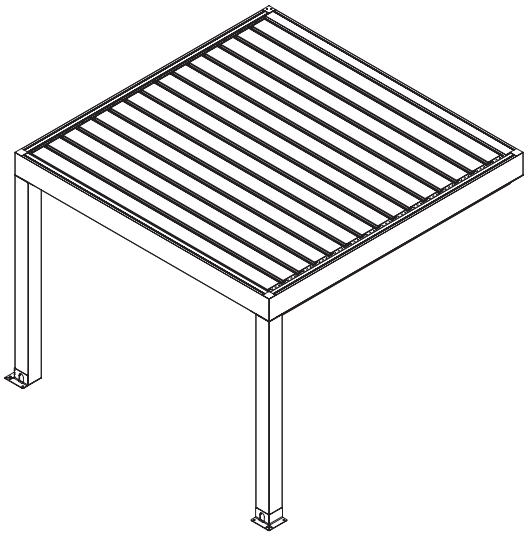

Με στήριξη στον τοίχο.

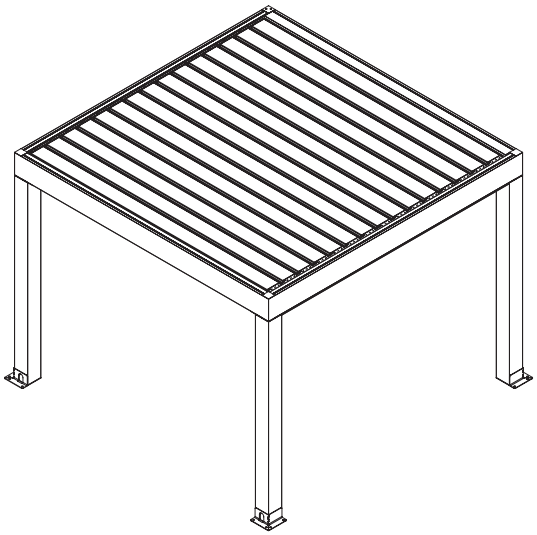

Ελεύθερης στήριξης.

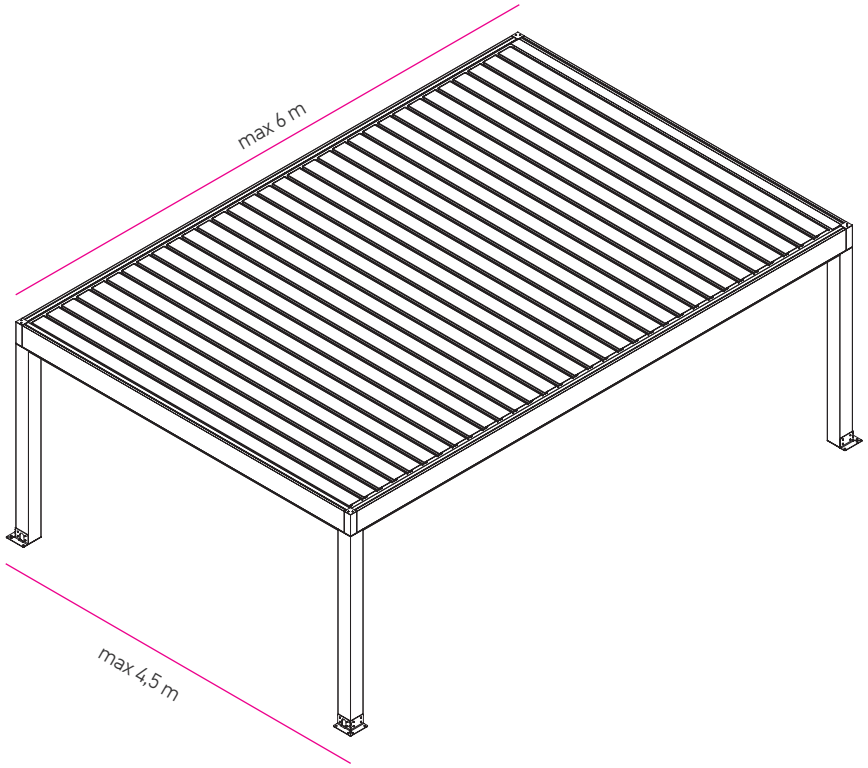

Maximum διαστάσεις Πέργκολας.

Bioclimatic **Futura**

Διαμόρφωση Βιοκλιματικής Πέργκολας Futura.

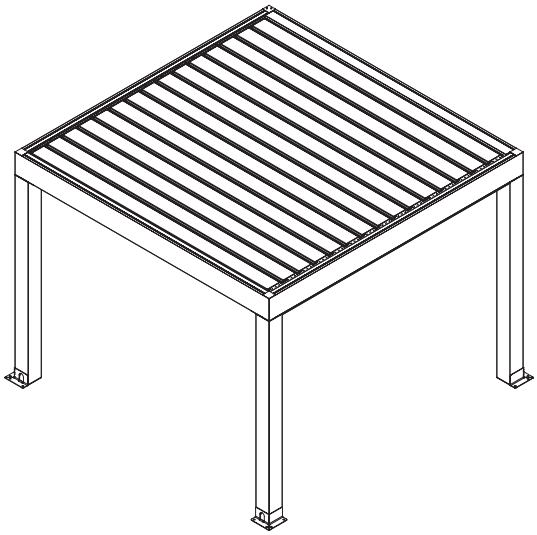

1 Πέργκολα.

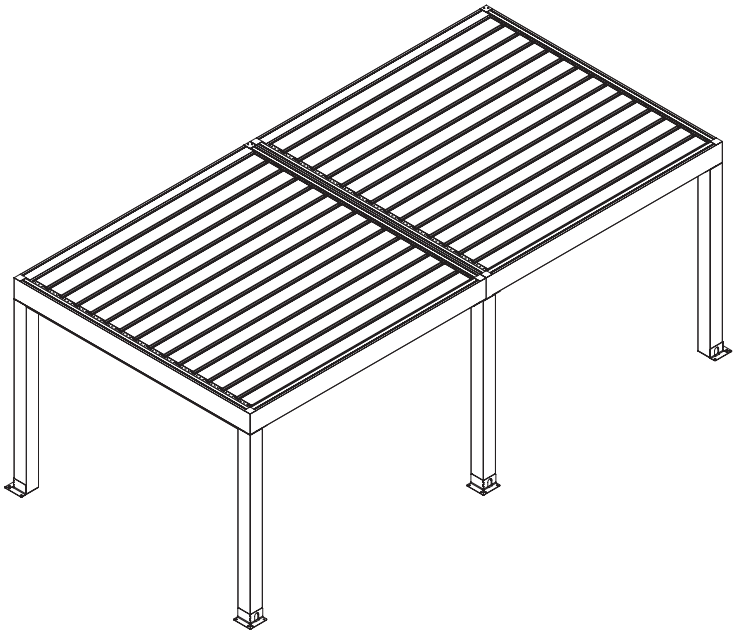

2 Πέργκολες σε σειρά.

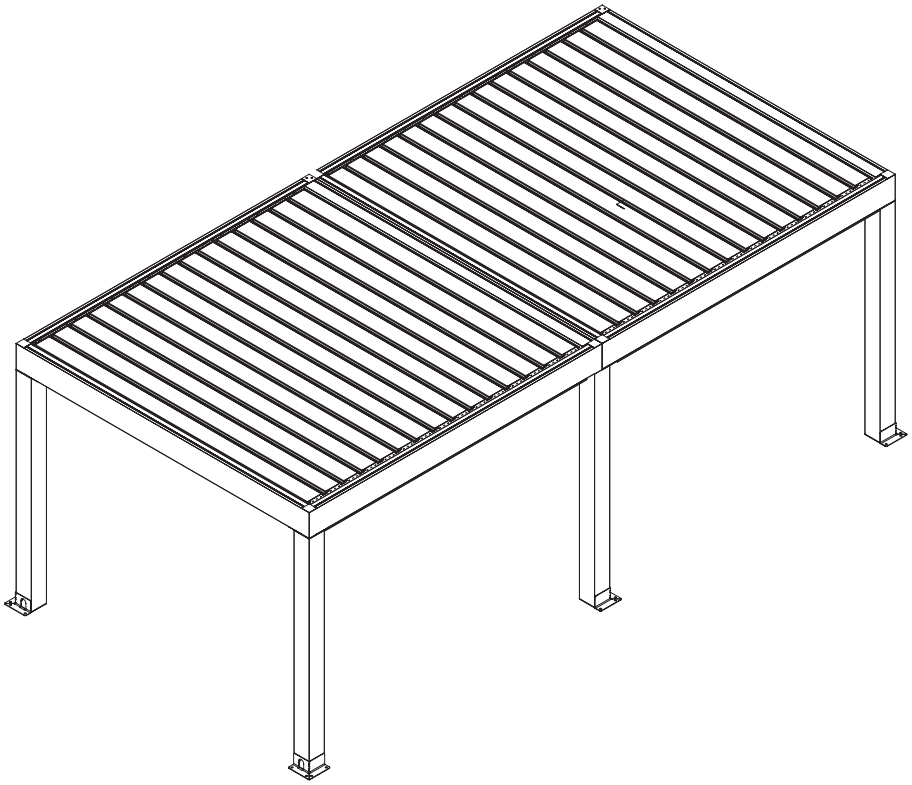

2 Πέργκολες Μπρος - Πίσω.

Bioclimatic **Futura**

Περιστροφή πάνελ.

0º

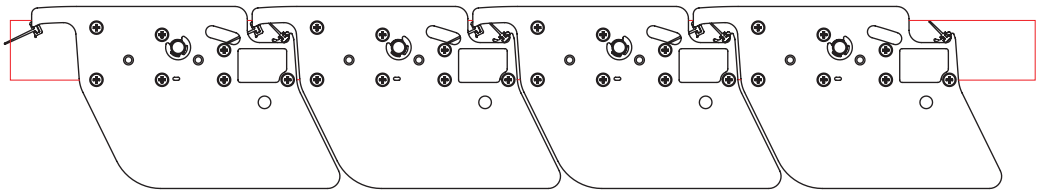

45º

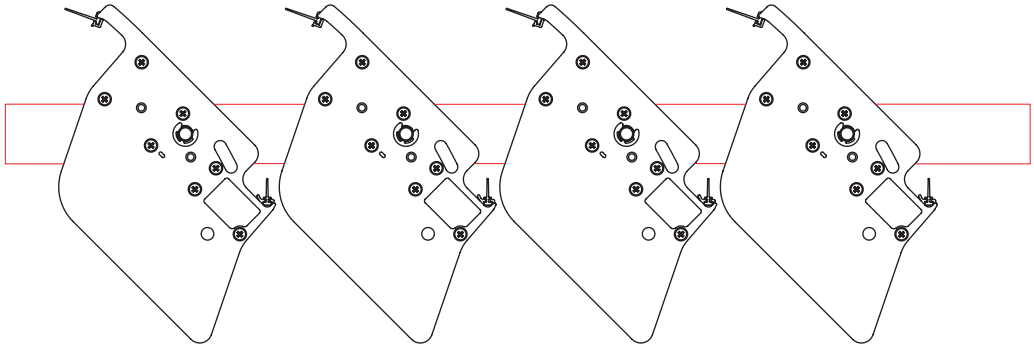

90º

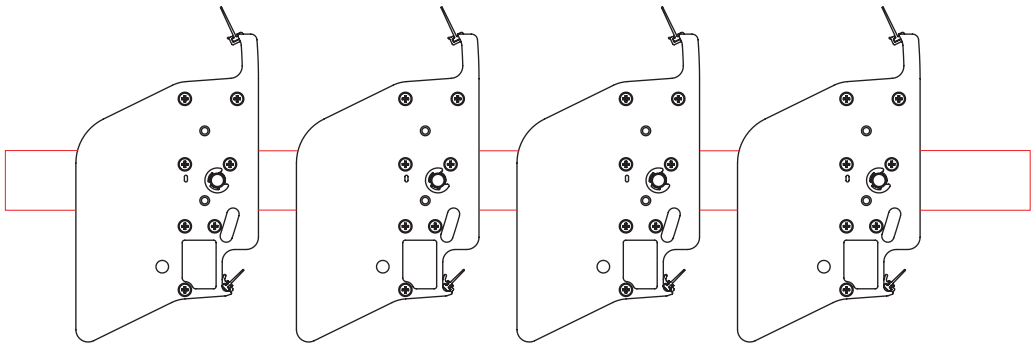

120º

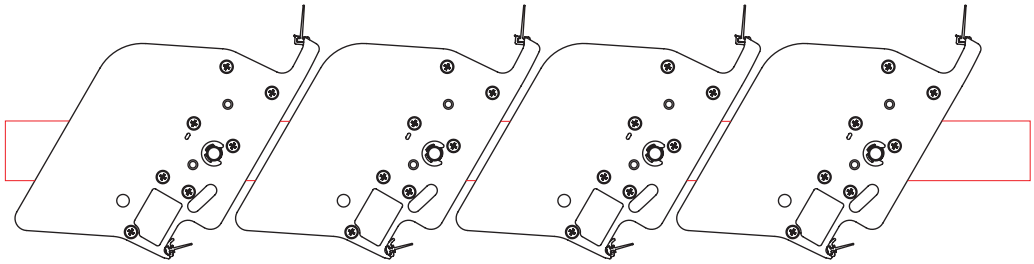

Bioclimatic **Futura**

Διαμόρφωση Βιοκλιματικής Πέργκολας Futura.

Bioclimatic **Futura**

Αντοχή Βιοκλιματικής Πέργκολας Futura σε φορτίο.

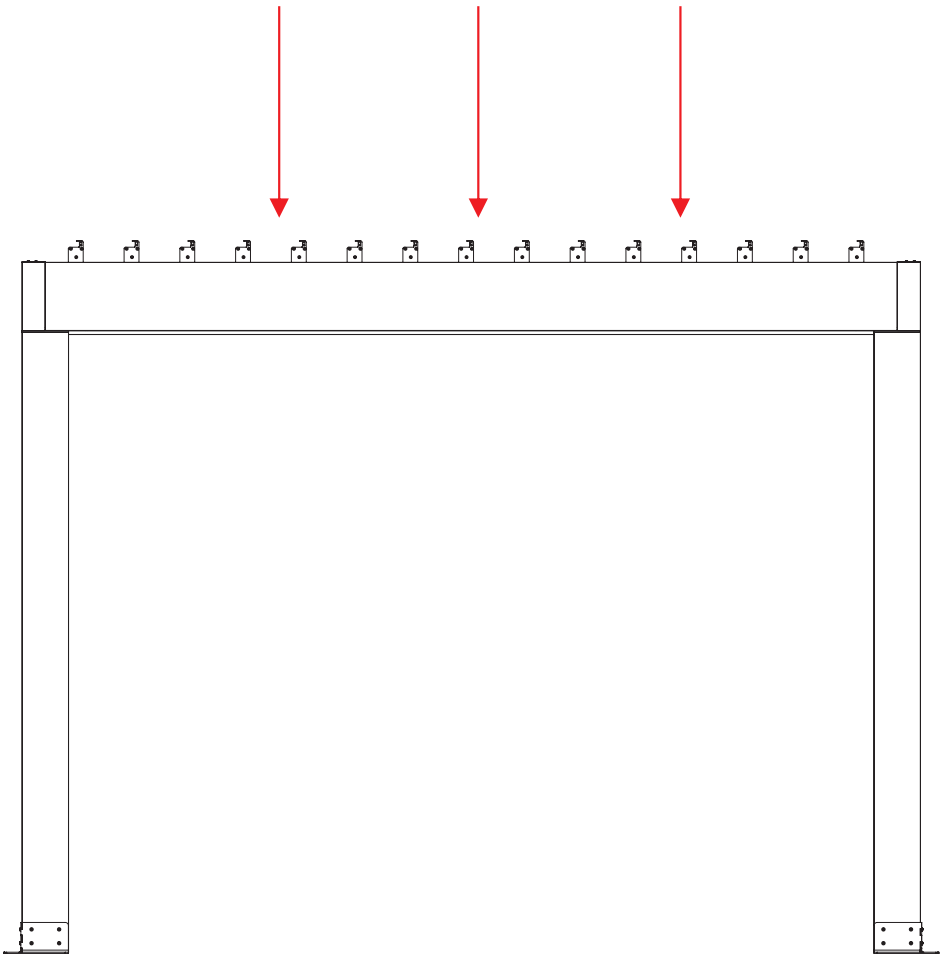

Μοντέλο	Μήκος Άξονα L (cm)	Προβολή H (cm)	Επιφάνεια (m2)	Πίεση (K/m2)
FUT-149	450	149	6,71	900
FUT-203	450	203	9,14	450
FUT-257	450	257	11,57	290
FUT-311	450	311	14,00	190
FUT-365	450	365	16,43	140
FUT-419	450	419	18,86	100
FUT-473	450	473	21,29	80
FUT-527	450	527	23,72	60
FUT-581	450	581	26,15	40
FUT-599	450	599	26,96	40

METAFORM SHADING SYSTEMS

18 KLM THESS.- KAVALA
ZIP 81, 57200
LAGKADA
+30 23940 20300
+30 23940 52289
MF@METAFORM.GR

WWW.METAFORM.GR