METAFORM SHADING SYSTEMS

TECHNICAL MANUAL

STAR

WWW.METAFORM.GR

metaform shading systems

Pergola **Star**

Γενική εικόνα πέργκολας STAR	6
Διατομές προφίλ	7
Διαστάσεις πέργκολας (max άξονας – max προβολή)	8
Επιλογές στήριξης (Τοίχου / Οροφής)	10
Επιλογές κρέμασης αντιβάρων	11
Πέργκολα με στηθαίο star 120X100	12
Πέργκολα με στηθαίο magna 160X140	14
Πέργκολα με στηθαίο 120X80	16
Πέργκολα με στηθαίο 160X120	18
Πέργκολα Star με στέγαστρο	20
Μετάδοση κίνησης (μοτέρ)	21
Γενικές πληροφορίες τοποθέτησης πέργκολας	22
Ειδικές (custom) εφαρμογές	23
Σύστημα φωτισμού / οδηγίες τοποθέτησης	24

Pergola **Star**

Γενική άποψη πέργκολας.

Νέα πρωτοποριακή πέργκολα, σχεδιασμένη αποκλειστικά από την Metaform ΑΒΕΕ. Ενισχυμένη κατασκευή και βελτιωμένη αισθητική, όπου απαιτείται η μέγιστη δυνατότητα κάλυψης εξωτερικών χώρων. Πτυσσόμενη οροφή, για ρυθμιζόμενη κάλυψη και σκίαση.

Ποιότητα Κατασκευής, για στιβαρότητα, λειτουργικότητα, υψηλή αισθητική και ασφάλεια. Ανθεκτική Προστασία, με βεβαιωμένη αντοχή σε Ήλιο, Βροχή & Αέρα.

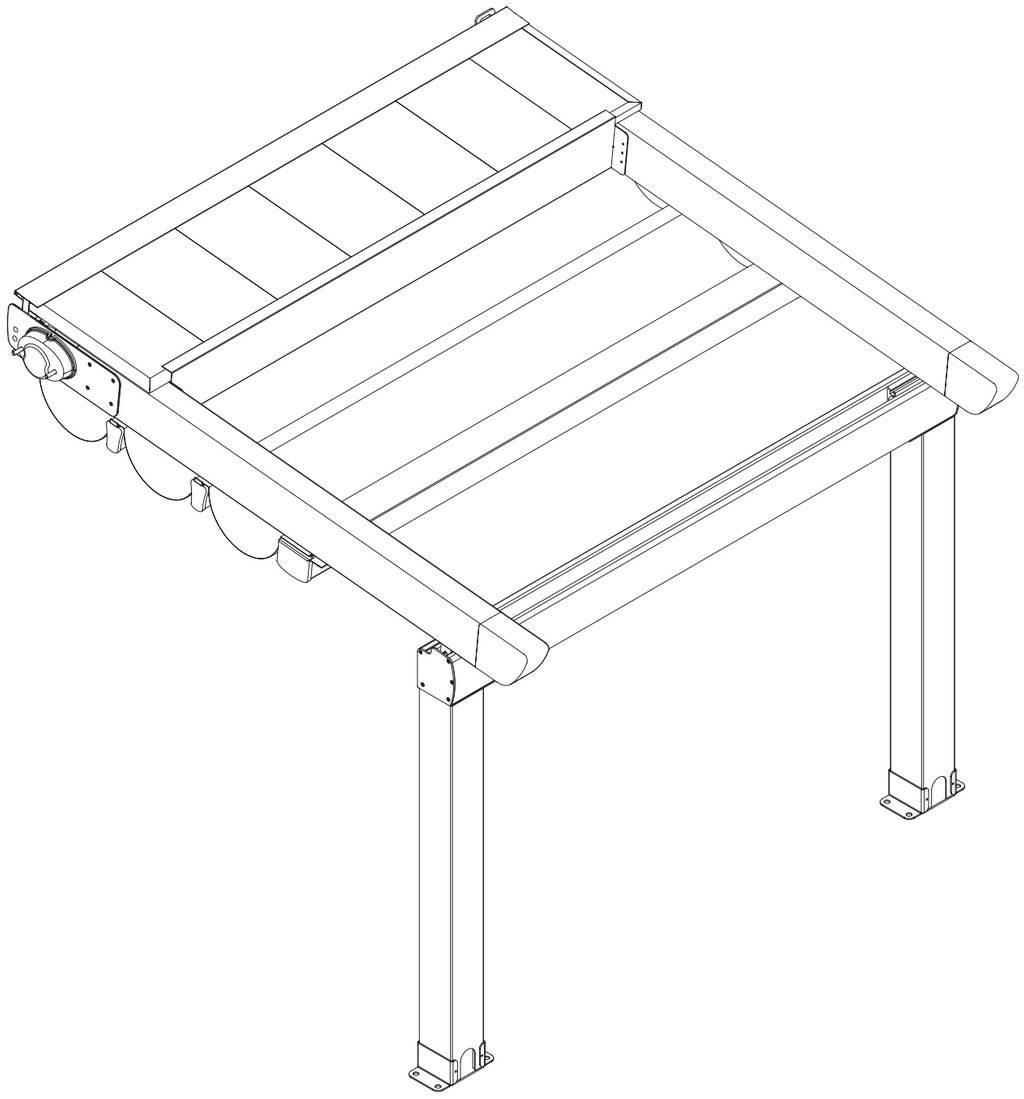

Pergola **Star**

Διατομές προφίλ.

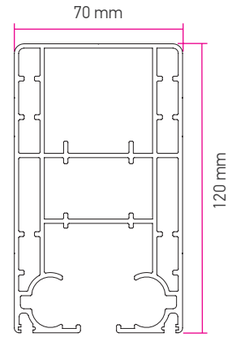

1 οδηγός 70X120

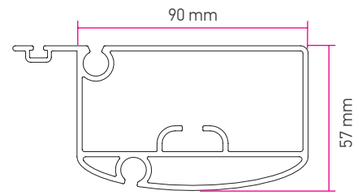

2 φαρδύ αντίβαρο 90X57

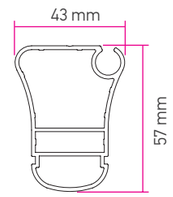

3 στενό αντίβαρο 43X57

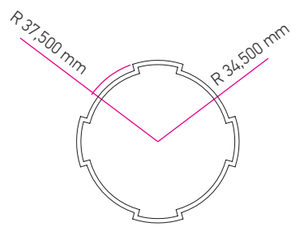

4 άξονας
(δεν φαίνεται στο σχεδιάγραμμα)

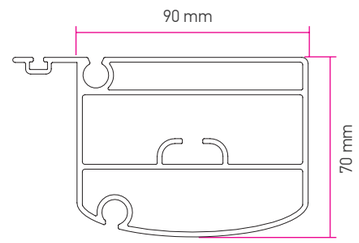

5 φαρδύ αντίβαρο 90X70

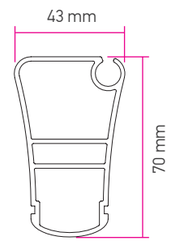

6 στενό αντίβαρο 43x70

Μπορεί να γίνει επιλογή μεταξύ των αντιβάρων 2-3 και 5-6.

Pergola **Star**

Μέγιστη προβολή πέργκολας & μέγιστη απόσταση οδηγών με αντιβαρα 43x57 & 90x57.

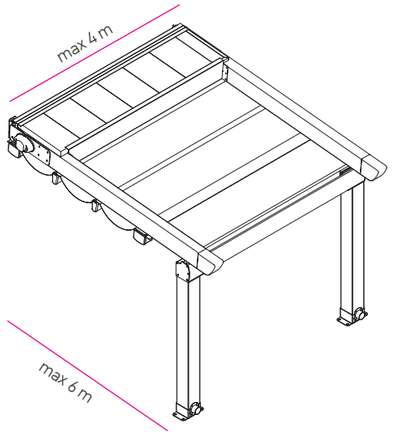

2 οδηγοί

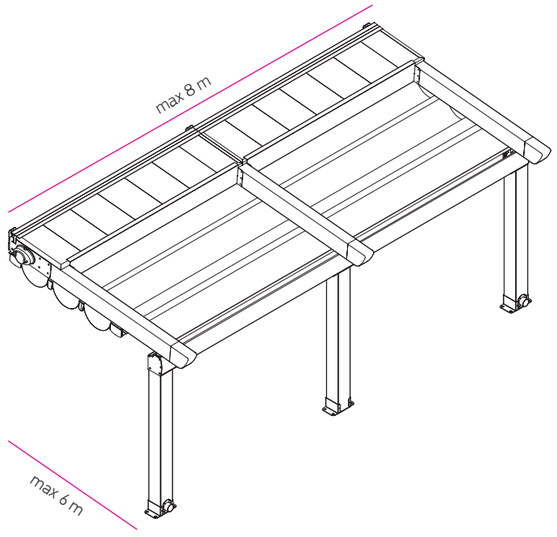

3 οδηγοί

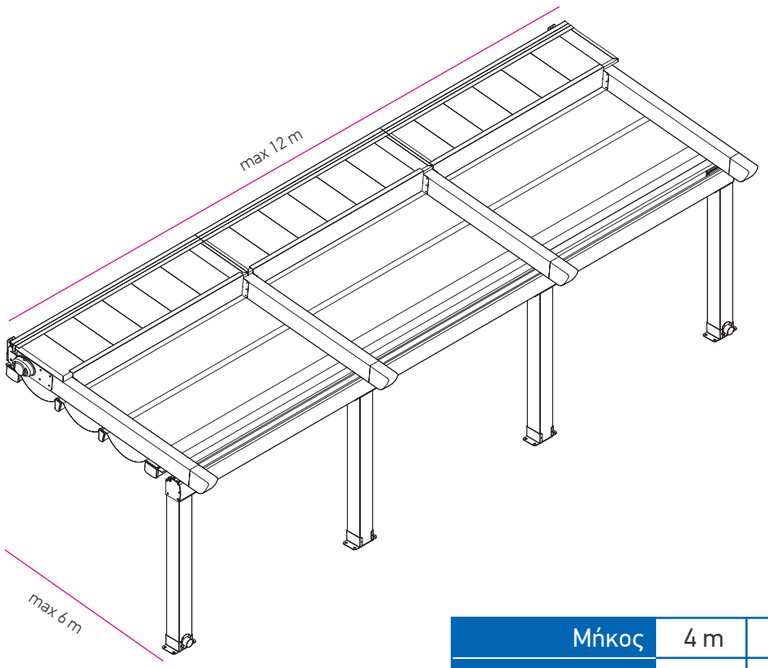

4 οδηγοί

Μήκος	4 m	8 m	12 m	16 m	20 m
Οδηγοί (pc)	2 pcs	3 pcs	4 pcs	5 pcs	6 pcs
Μέγιστη προβολή	6 m	6 m	6 m	6 m	6 m

Pergola **Star**

Μέγιστη προβολή πέργκολας & μέγιστη απόσταση οδηγών με αντιβαρα 43x70 & 90x70.

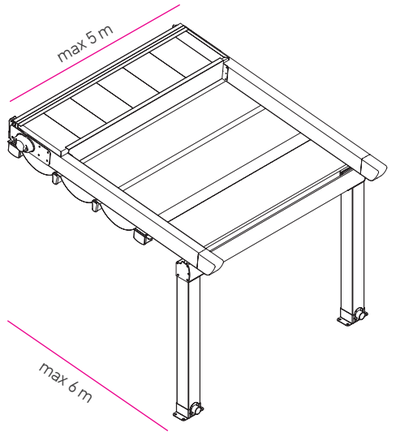

2 οδηγοί

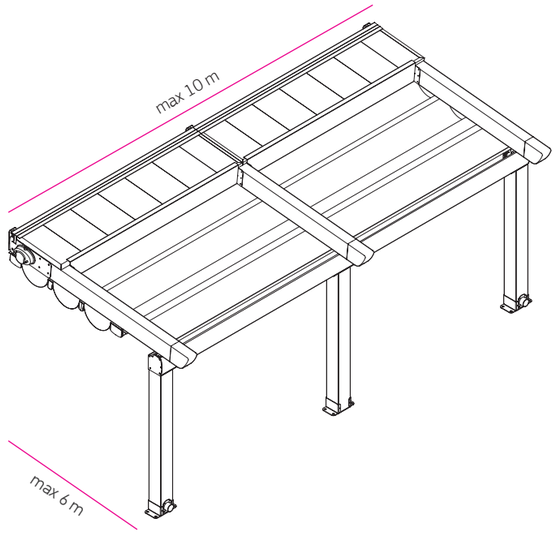

3 οδηγοί

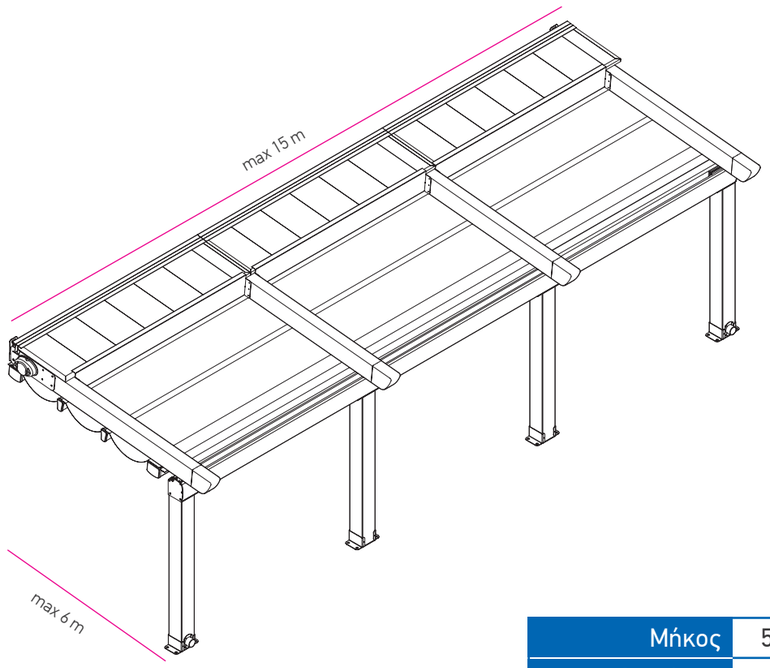

4 οδηγοί

Μήκος	5 m	10 m	15 m	20 m
Οδηγοί (pc)	2 pcs	3 pcs	4 pcs	5 pcs
Μέγιστη προβολή	6 m	6 m	6 m	6 m

Pergola **Star**

Επιλογές στήριξης πέργκολας.

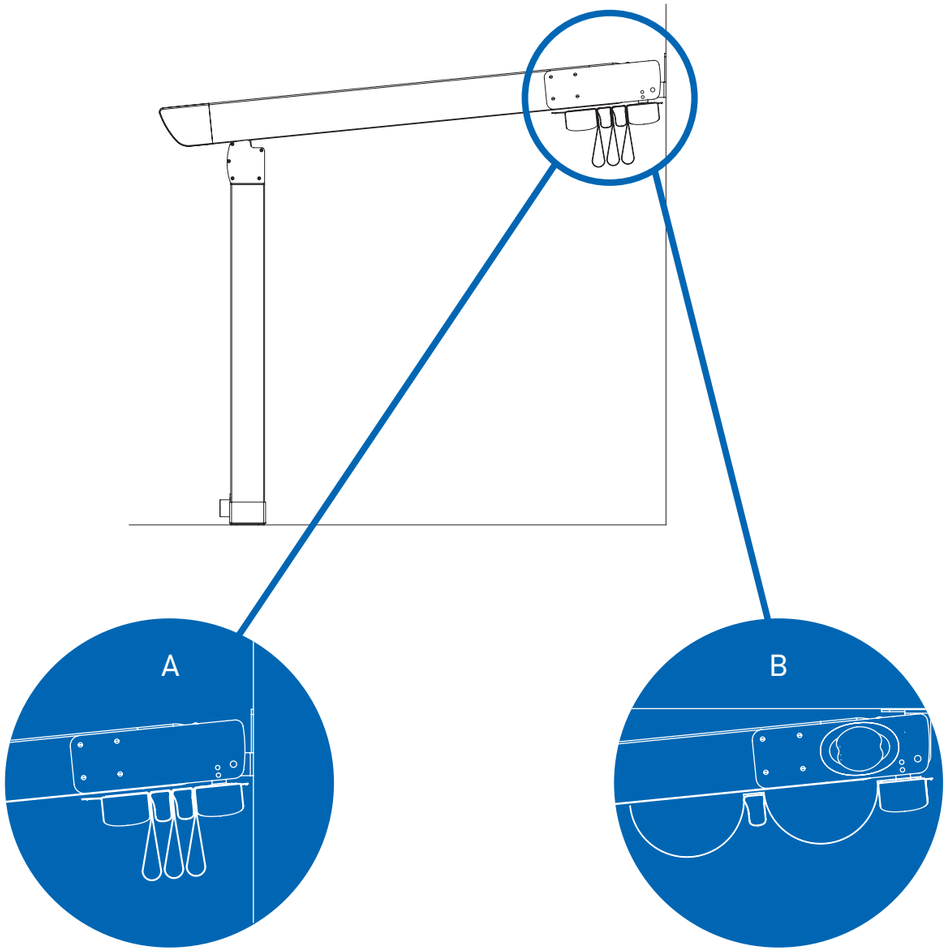

βάση τοίχου

βάση οροφής

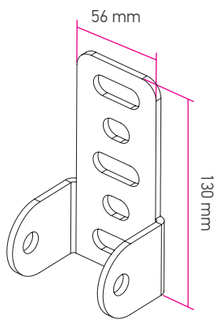

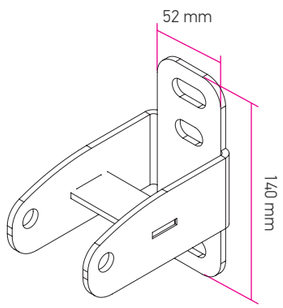

Pergola **Star**

Επιλογή κρέμασης αντιβάρων.

Τα αντίβαρα μπορούν να προεξέχουν minimum 1 cm έξω απο τον οδηγό και maximum 80 cm.

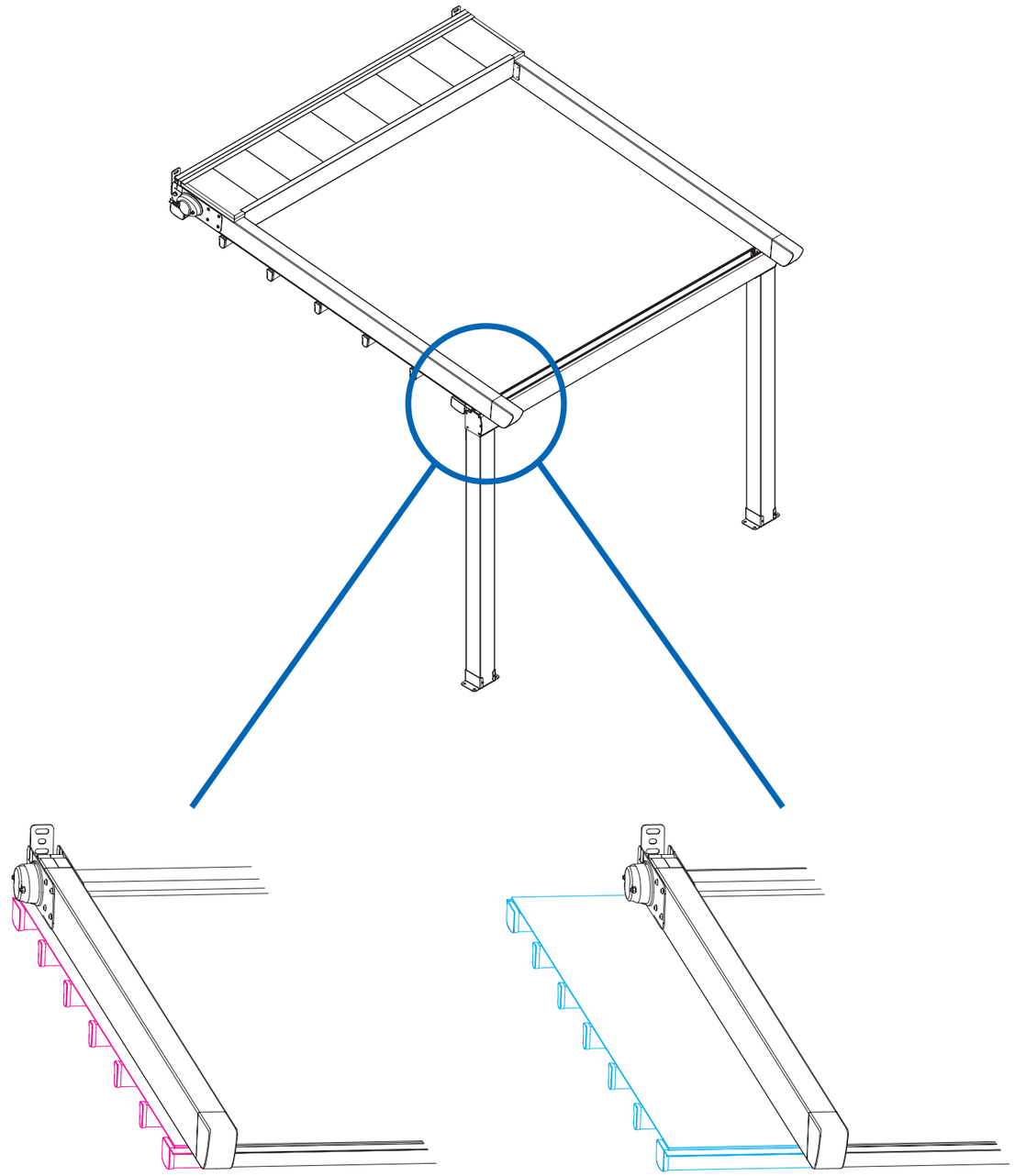

Λεπτομέρειες σύνδεσης πέργκολας με στηθαίο star 120X100.

Στηθαίο αλουμινίου star 120X100 με ενσωματωμένη υδρορροή και κολώνες 100X100. Μέγιστη απόσταση απο κολώνα σε κολώνα 4 μέτρα. Κατάλληλο για πέργκολα Star με αντίβαρα 43X57 & 90X57.

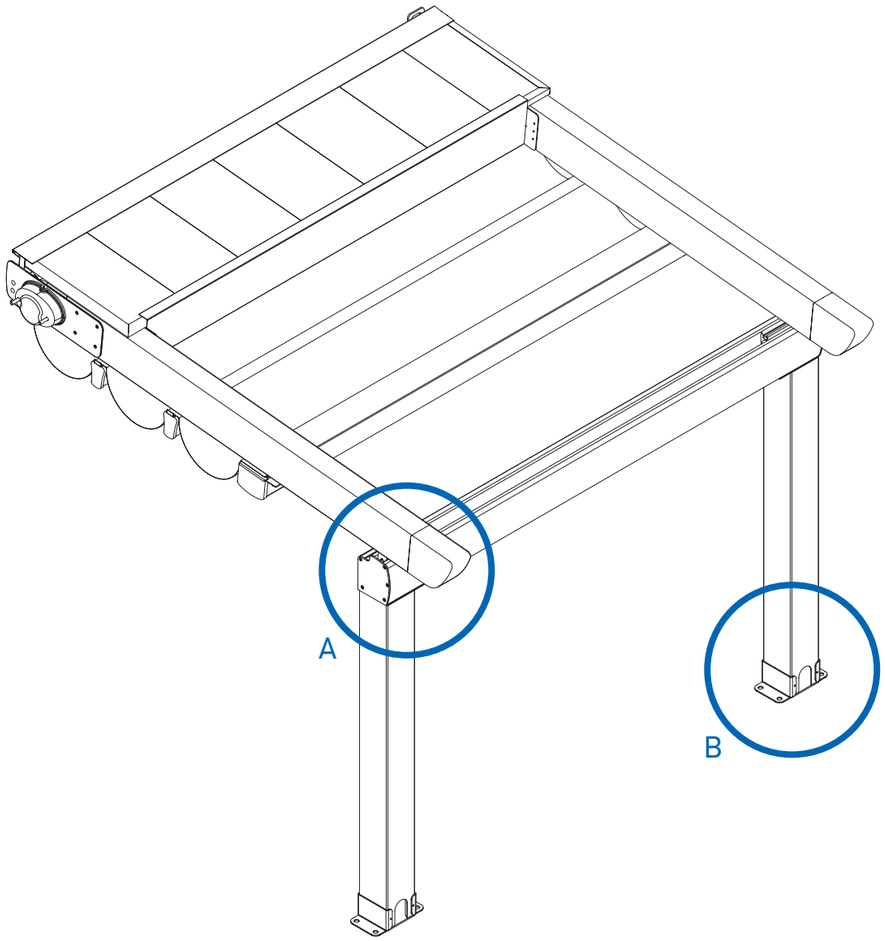

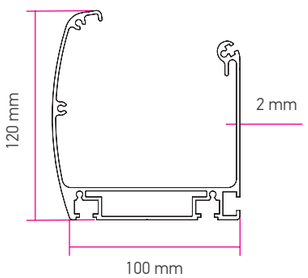

Στηθαίο-υδρορροή 120X100

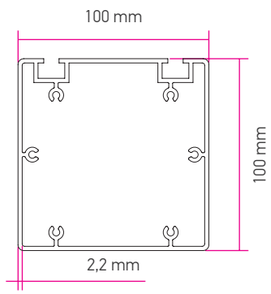

Κολώνα 100X100

Επιλογές στήριξης πέργκολας Star σε στηθαίο star 120X100.

A Λεπτομέρειες σύνδεσης οδηγού - στηθαίου.

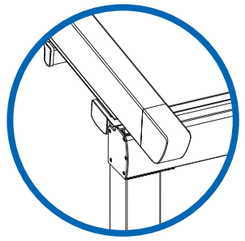

1

Εξωτερική Λεπτομέρεια σύνδεσης Οδηγού με Στηθαίο. Το συνολικό μήκος του στηθαίου είναι πάντα 2 cm μεγαλύτερο απο το συνολικό μήκος της πέργκολας.

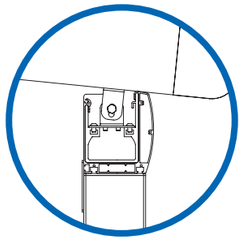

2

Εσωτερική Λεπτομέρεια σύνδεσης Οδηγού με Στηθαίο.

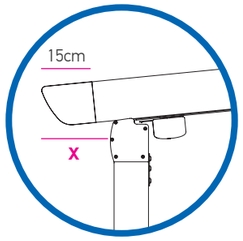

3

Στήριξη πέργκολας Star με Καπάκι Αλουμινίου (Φουρούσι) 15 cm σε Στηθαίο star 120X100.

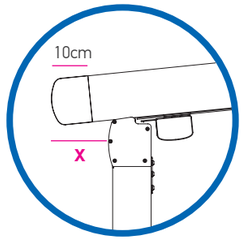

4

Στήριξη πέργκολας Star με Καπάκι Αλουμινίου (Φουρούσι) 10 cm σε Στηθαίο star 120X100.

το **X** στις εικόνες A3, A4, δείχνει την συνολική προεξοχή του οδηγού απο το στηθαίο. Η minimum προεξοχή είναι τόση όσο το καπάκι αλουμινίου. Η προτεινόμενη προεξοχή είναι ίση με το καπάκι αλουμινίου + 5 cm.

B Λεπτομερειες κολώνας στηθαίου και εξαγωγή όμβριων υδάτων.

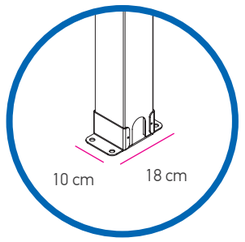

1

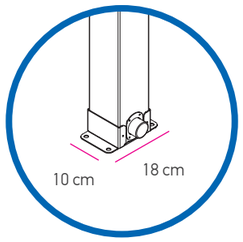

2

Λεπτομέρειες σύνδεσης πέργκολας με στηθαίο magna 160X140.

Στηθαίο αλουμινίου magna 160X140 με ενσωματωμένη υδρορροή και κολώνες 120X120. Μέγιστη απόσταση απο κολώνα σε κολώνα 5 μέτρα. Κατάλληλο για πέργκολα Star με αντίβαρα 43X70 & 90X70.

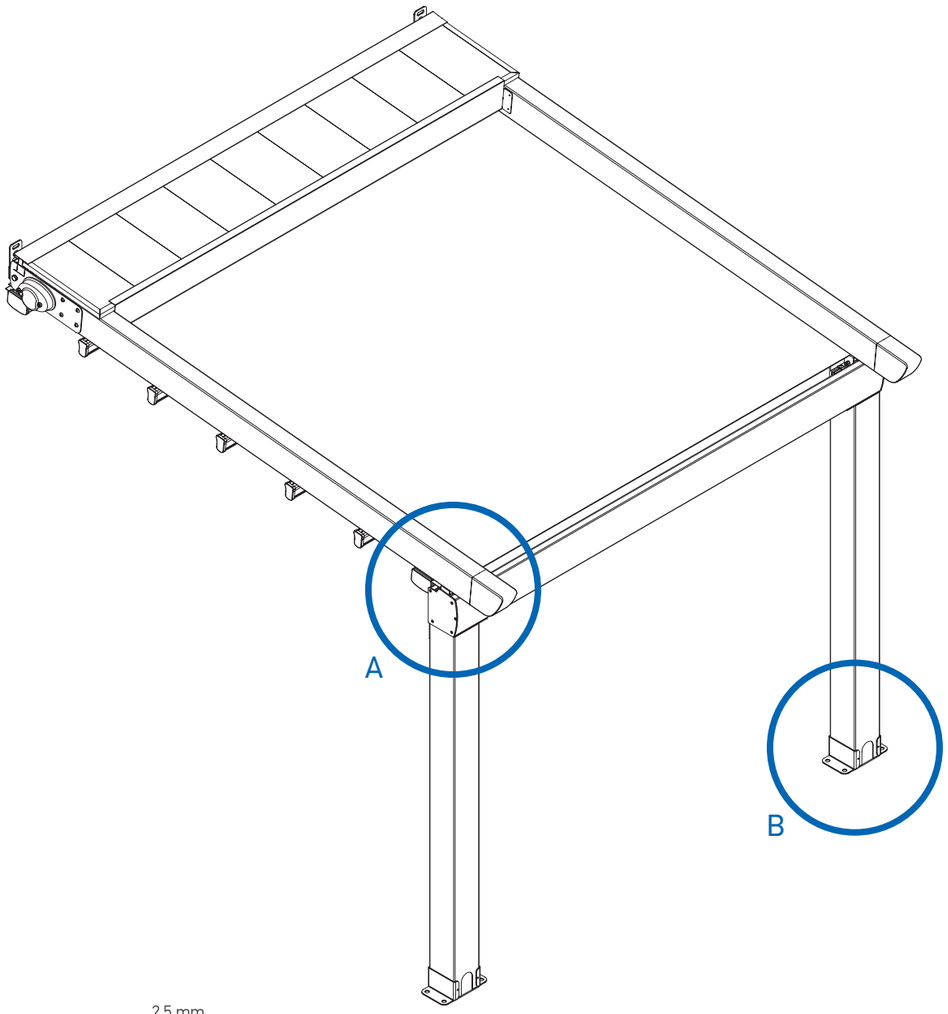

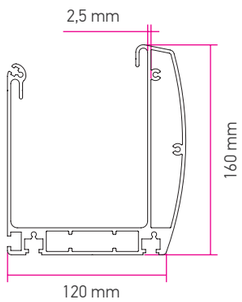

Στηθαίο-Υδρορροή 160X140

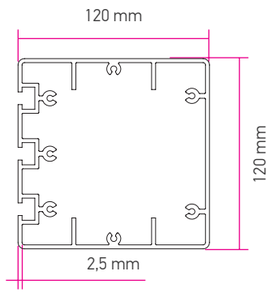

Κολώνα 120X120

Επιλογές στήριξης πέργκολας Star σε στηθαίο magna 160X140.

A Λεπτομέρειες σύνδεσης οδηγού - στηθαίου.

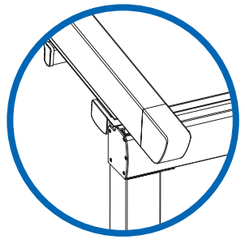

1

Εξωτερική Λεπτομέρεια σύνδεσης Οδηγού με Στηθαίο. Το συνολικό μήκος του στηθαίου είναι πάντα 2cm μεγαλύτερο απο το συνολικό μήκος της πέργκολας.

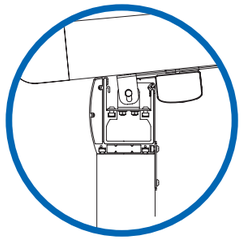

2

Εσωτερική Λεπτομέρεια σύνδεσης Οδηγού με Στηθαίο

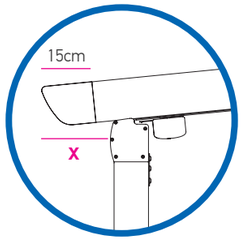

3

Στήριξη πέργκολας Star με Καπάκι Αλουμινίου (Φουρούσι) 15cm σε Στηθαίο magna 160X140

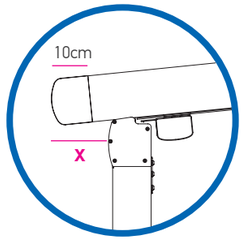

4

Στήριξη πέργκολας Star με Καπάκι Αλουμινίου (Φουρούσι) 10cm σε Στηθαίο magna 160X40

το **X** στις εικόνες 3 & 4, δείχνει την συνολική προεξοχή του οδηγού απο το στηθαίο. Η minimum προεξοχή είναι τόση όσο το καπάκι αλουμινίου. Η προτεινόμενη προεξοχή είναι ίση με το καπάκι αλουμινίου + 5 cm.

B Λεπτομερειες κολώνας στηθαίου και εξαγωγή όμβριων υδάτων.

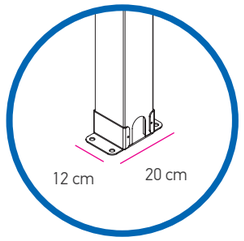

1

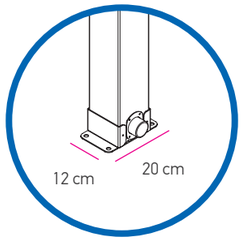

2

Λεπτομέρειες σύνδεσης πέργκολας με στηθαίο 120X80.

Στηθαίο αλουμινίου 120X80 με έξτρα υδρορροή και κολώνες 120X80. Μέγιστη απόσταση από κολώνα σε κολώνα 4 μέτρα. Κατάλληλο για πέργκολα Star με αντίβαρα 43X57 & 90X57.

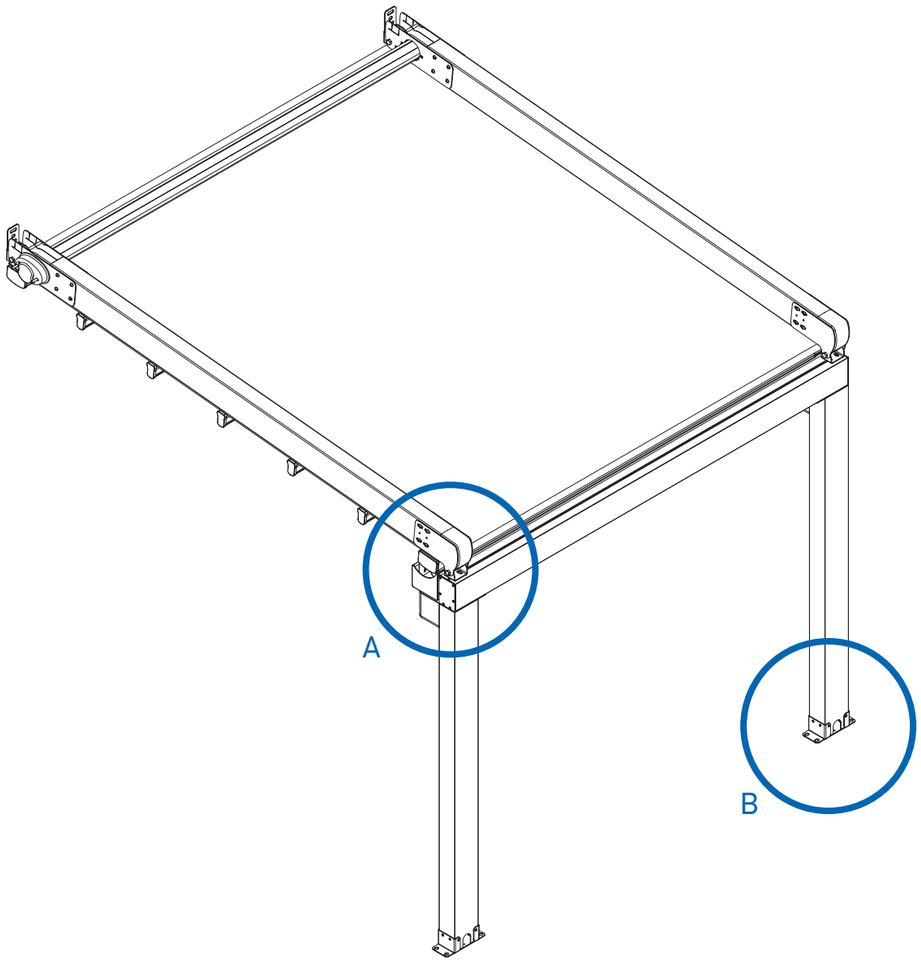

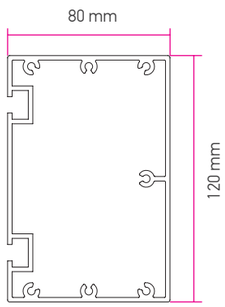

Κολώνα 120X80

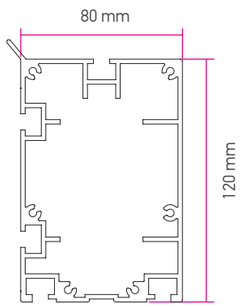

Στηθαίο 120X80

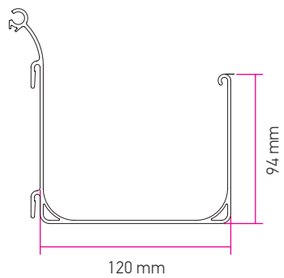

Υδρορροή 140X120

Επιλογές στήριξης πέργκολας Star σε στηθαίο 120X80.

A Λεπτομέρειες σύνδεσης οδηγού - στηθαίου.

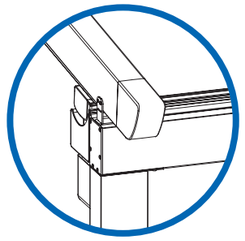

1

Εξωτερική Λεπτομέρεια σύνδεσης Οδηγού με Στηθαίο. Το συνολικό μήκος του στηθαίου είναι πάντα 2 cm μεγαλύτερο από το συνολικό μήκος της πέργκολας.

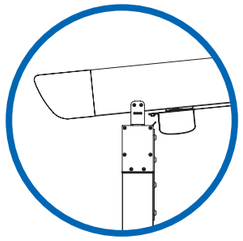

2

Περγκολα Star με προεξέχων οδηγό και καπάκι αλουμινίου (φουρούσι) 15 cm σε στηθαίο 120X80.

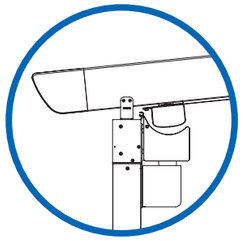

3

Περγκολα Star με προεξέχων οδηγό και καπάκι αλουμινίου (φουρούσι) 15 cm σε στηθαίο 120X80 με εξτρά υδρορροή 140X120.

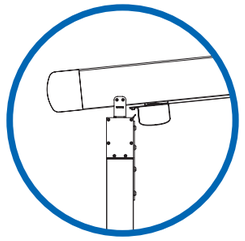

4

Περγκολα Star με προεξέχων οδηγό και καπάκι αλουμινίου (φουρούσι) 10 cm σε στηθαίο 120X80.

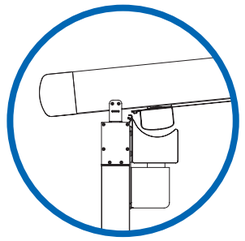

5

Περγκολα Star με προεξέχων οδηγό και καπάκι αλουμινίου (φουρούσι) 10 cm σε στηθαίο 120X80 με εξτρά υδρορροή 140X120.

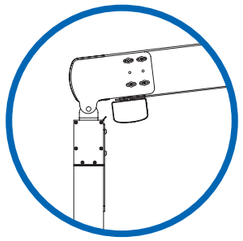

6

Περγκολα Star με οδηγό πρόσωπο στο στηθαίο 120X80, καπάκι αλουμινίου (φουρούσι) 10 cm.

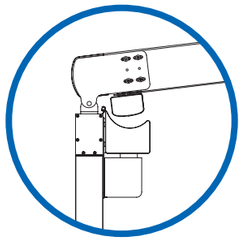

7

Περγκολα Star με οδηγό πρόσωπο στο στηθαίο120X80, καπάκι αλουμινίου (φουρούσι) 10 cm με εξτρά υδρορροή 140X120.

B Λεπτομερειες κολώνας στηθαίου και εξαγωγή όμβριων υδάτων.

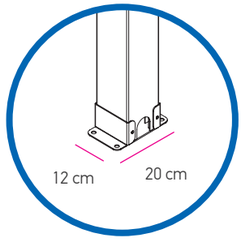

1

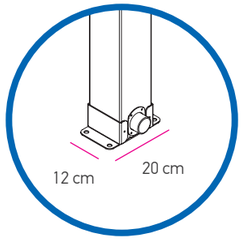

2

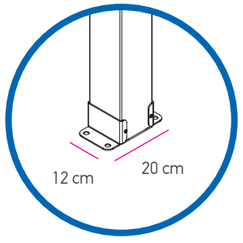

3

Κολώνα στηθαίου χωρίς εξαγωγή ομβρίων υδάτων.

Λεπτομέρειες σύνδεσης πέργκολας με στηθαίο 160X120.

Στηθαίο αλουμινίου 160X120 με κολώνες 120X120. Μέγιστη απόσταση από κολώνα σε κολώνα 6 μέτρα.

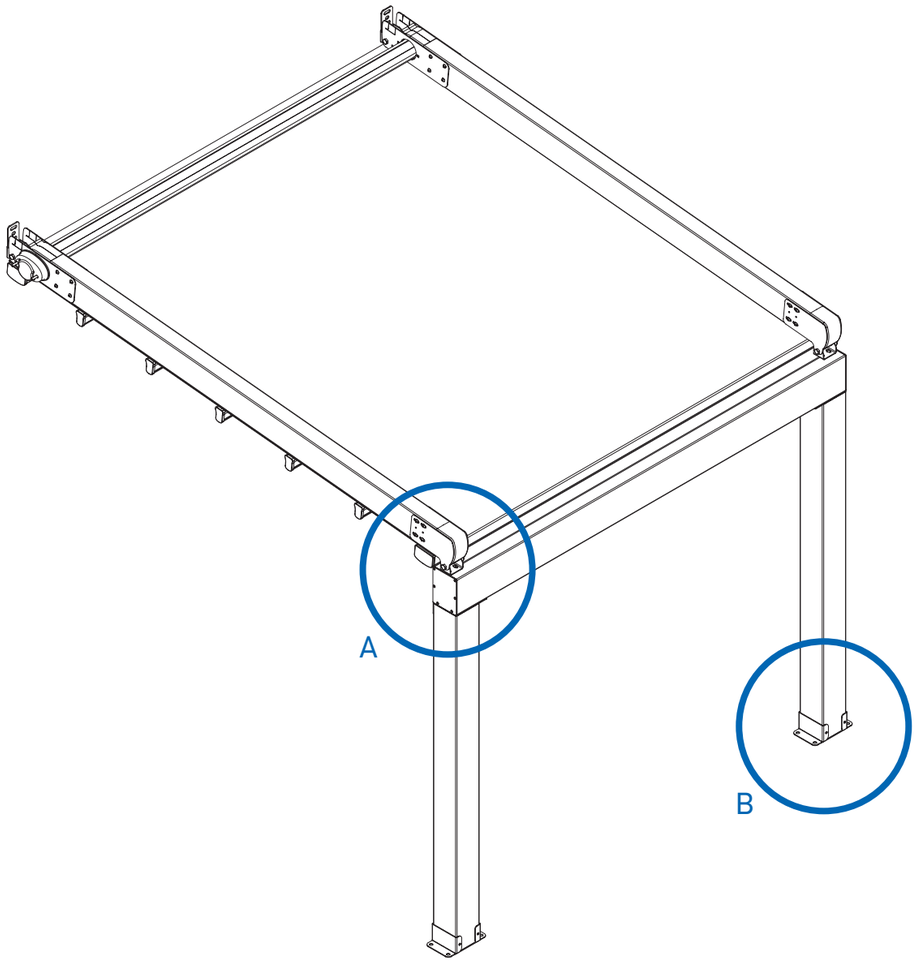

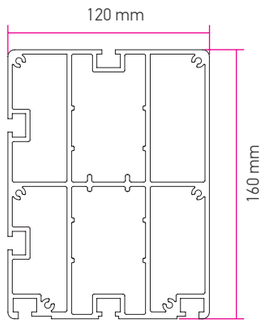

Στηθαίο 160X120

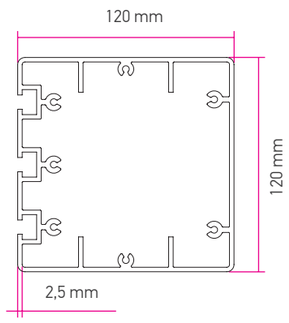

Κολώνα 120X120

Επιλογές στήριξης πέργκολας Star σε στηθαίο 160X120.

A Λεπτομέρειες σύνδεσης οδηγού - στηθαίου.

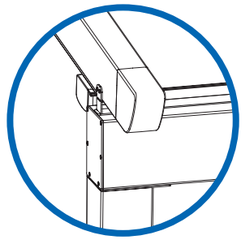

1

Εξωτερική Λεπτομέρεια σύνδεσης Οδηγού με Στηθαίο. Το συνολικό μήκος του στηθαίου είναι πάντα 2 cm μεγαλύτερο απο το συνολικό μήκος της πέργκολας.

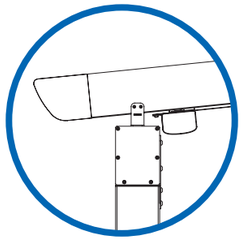

2

Περγκολα Star με προεξέχων οδηγό και καπάκι αλουμινίου (φουρούσι) 15 cm σε στηθαίο 160X120.

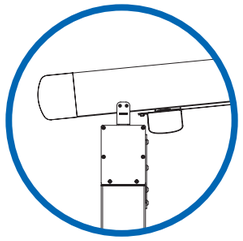

3

Περγκολα Star με προεξέχων οδηγό και καπάκι αλουμινίου (φουρούσι) 10 cm σε στηθαίο 160X120.

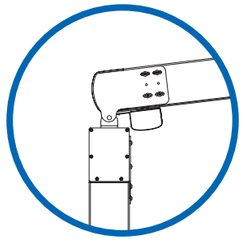

4

Περγκολα Star με οδηγό πρόσωπο στο στηθαίο 160X120, καπάκι αλουμινίου (φουρούσι) 10 cm.

B Λεπτομερειες κολώνας στηθαίου.

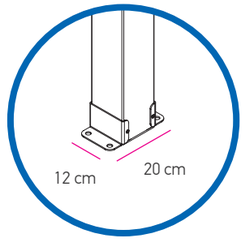

1

Πέργκολα Star με στέγαστρο.

Στέγαστρο αλουμινίου με πολυκαρβονικό για την προφύλαξη του υλικού κάλυψης της πέργκολας.
Οι διαστάσεις του στεγάστρου ορίζονται από το μέγεθος της πέργκολας.

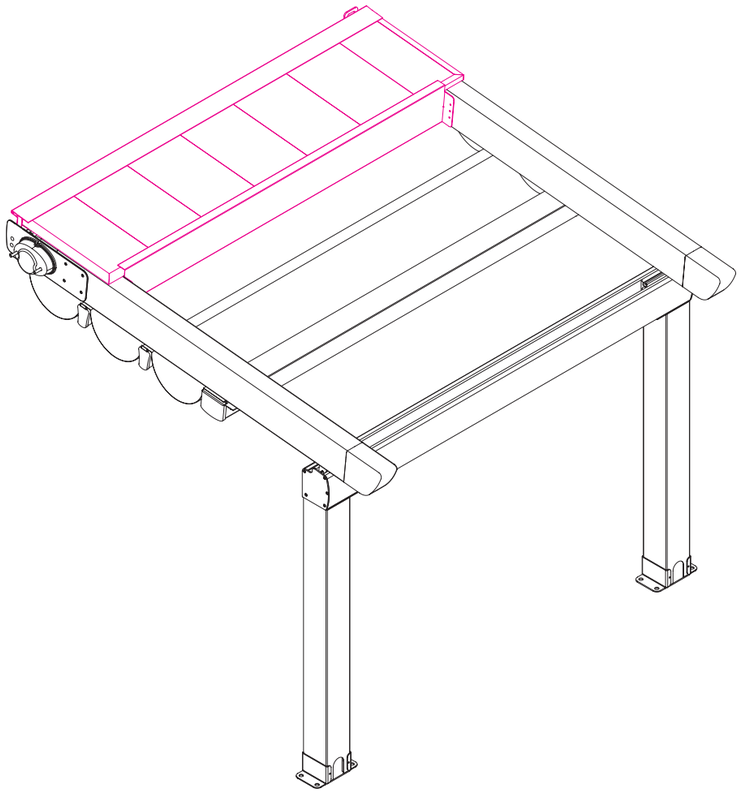

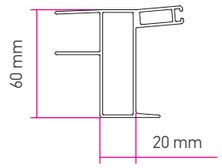

A Προφίλ στήριξης στεγάστρου.

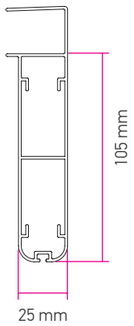

B Προφίλ σταθεροποίησης στεγάστρου.

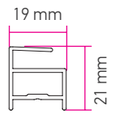

C Προφίλ τελαρώματος πολυκαρβονικού.

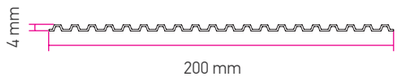

D Aluminum Cover Profile.

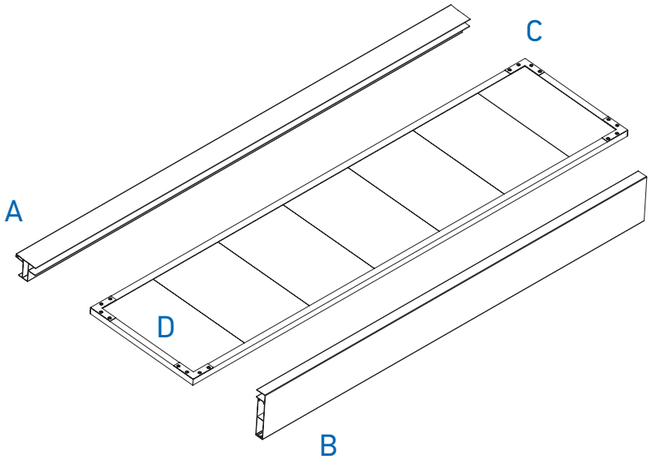

Στέγαστρο λυμένο

Μετάδοση κίνησης μοτέρ.

Η μετάδοση κίνησης στην πέργκολα Star δίνεται από ένα σωληνωτό μοτέρ. Για πέργκολες με μεγάλες επιφάνειες και ειδικές απαιτήσεις μπορούν να τοποθετηθούν δύο σωληνωτά μοτέρ.

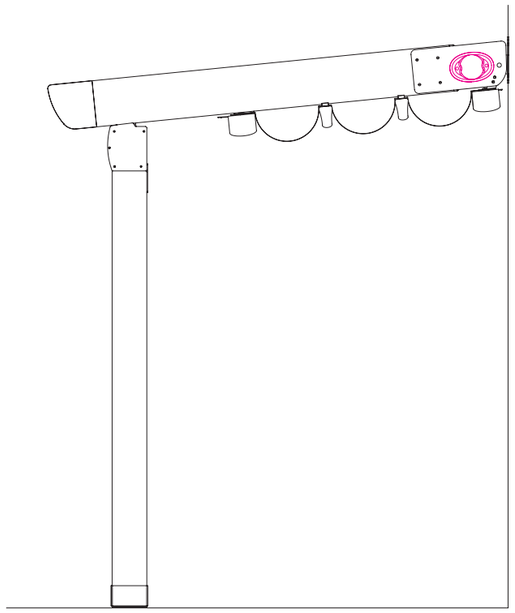

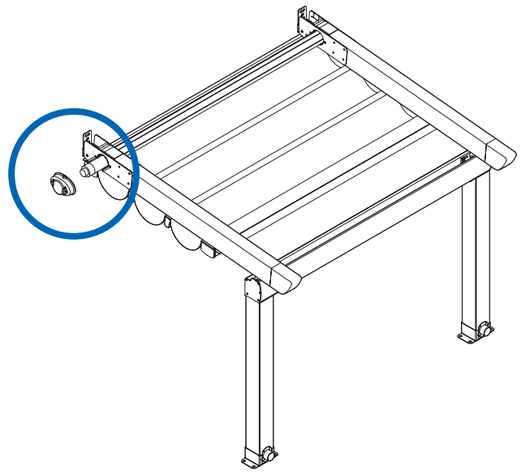

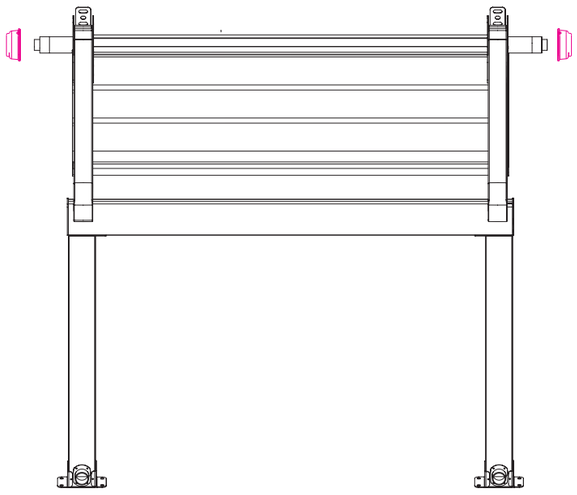

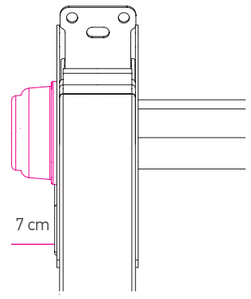

Λεπτομέρεια καλύμματος μοτέρ.

Pergola **Star**

Γενικές πληροφορίες τοποθέτησης πέργκολας.

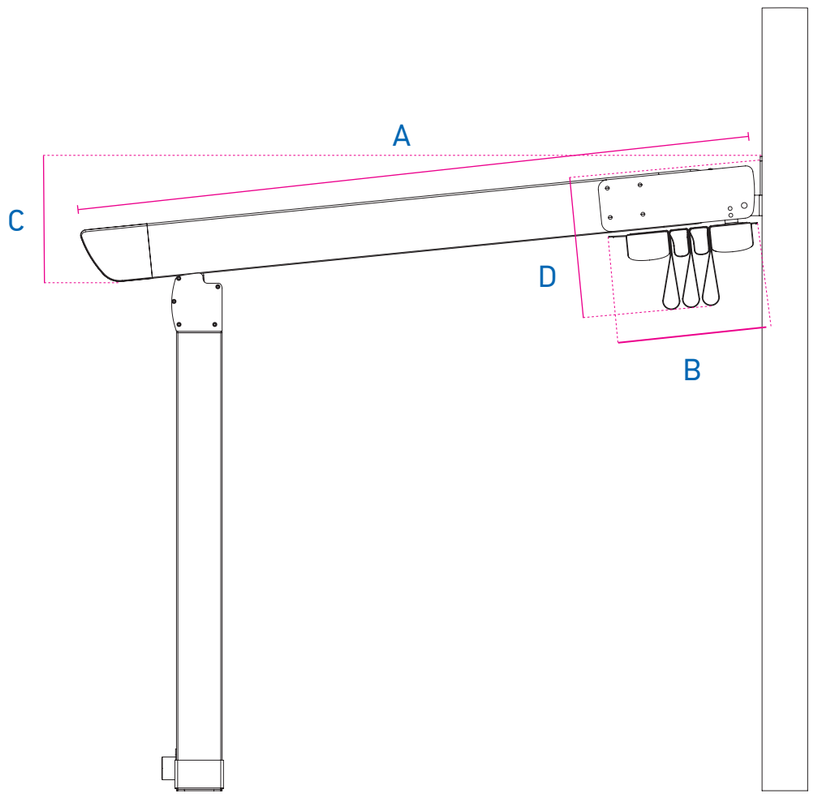

A	B	C	D
Προβολή	Απόσταση Μαζεμένων Αντιβάρων	Κλίση	Κρέμαση
250	46	32,5	43,25
300	50	39	42,00
350	54	45,5	41,17
400	54	52	45,33
450	58	58,5	44,14
500	62	65	43,25
550	66	71,5	42,56
600	70	78	42,00

Οι μετρήσεις είναι σε εκατοστά.

Pergola **Star**

Ειδικές εφαρμογές πέργκολας.

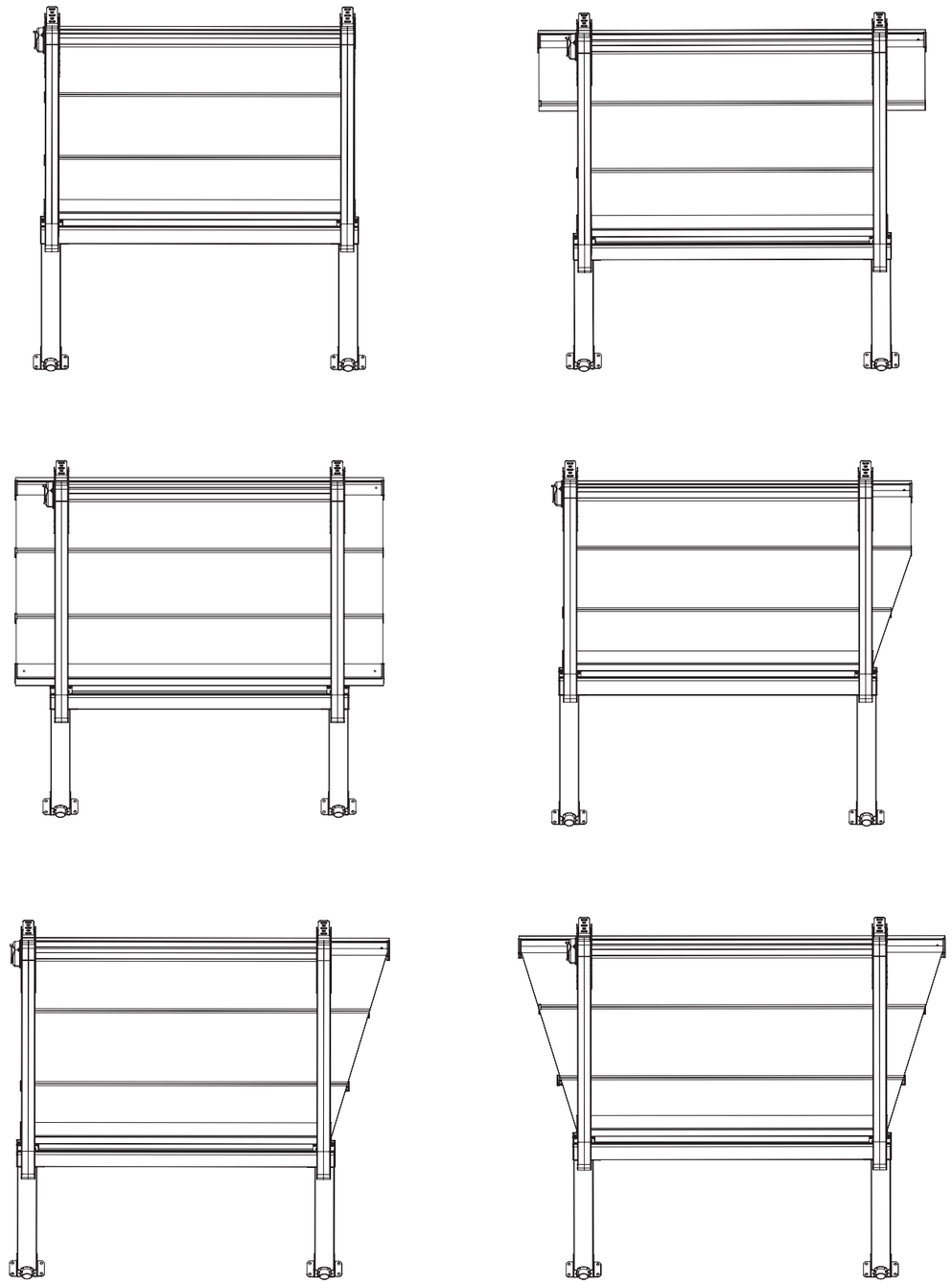

Pergola **Star**

Σύστημα φωτισμού.

Σύστημα φωτισμού με φωτιστικά τύπου σπότ. Λαμπτήρες LED 12V με γωνία δέσμης έως 60°.
Σε δύο χρώματα φωτισμού, Cool White και Warm White.

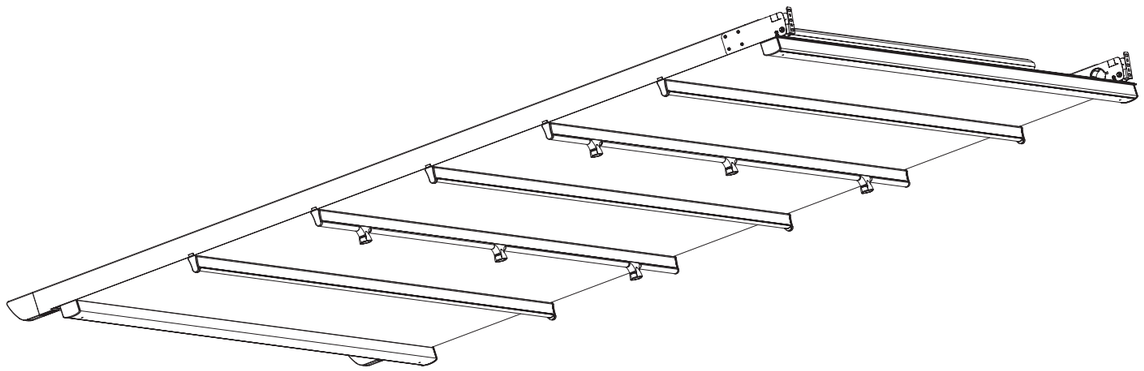

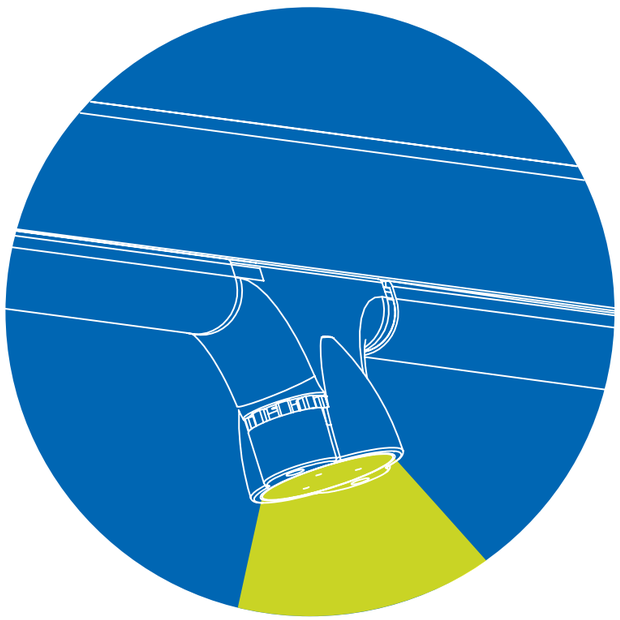

Pergola **Star**

Σύστημα φωτισμού.

Σύστημα φωτισμού με φλατ φωτιστικά. Λαμπτήρες LED 12V με γωνία δέσμης έως 150°.
Σε δύο χρώματα φωτισμού, Cool White και Warm White.

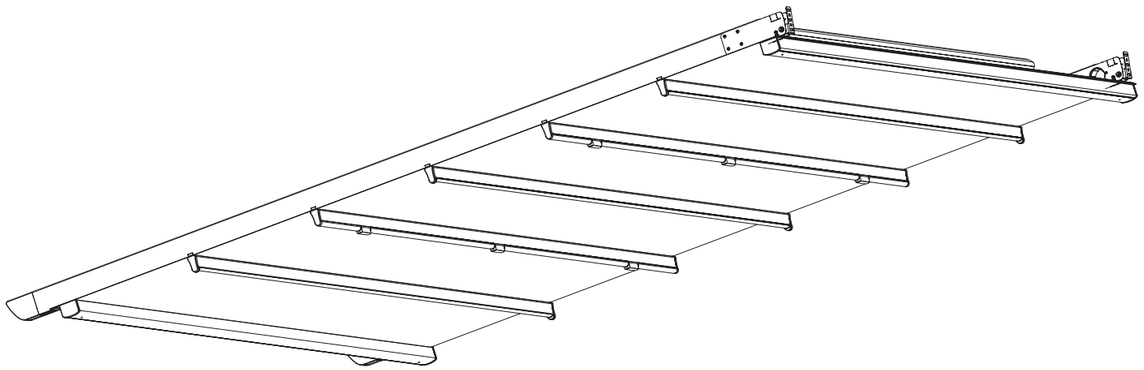

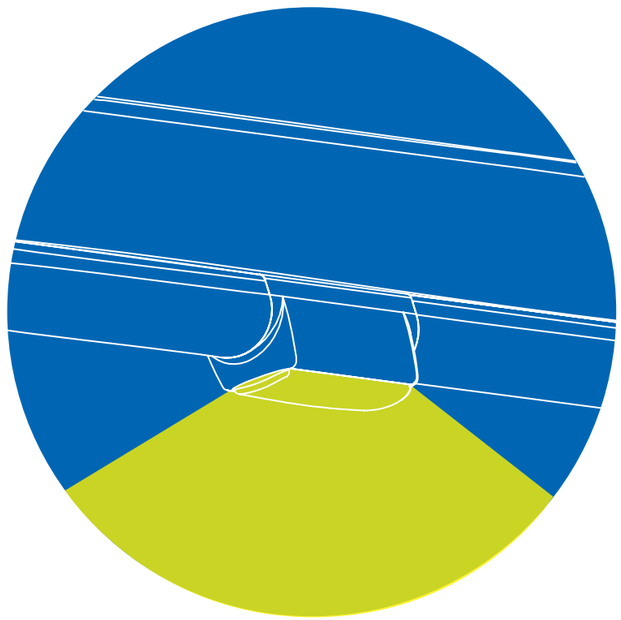

Pergola **Star**

Σύστημα φωτισμού. Οδηγίες τοποθέτησης.

1

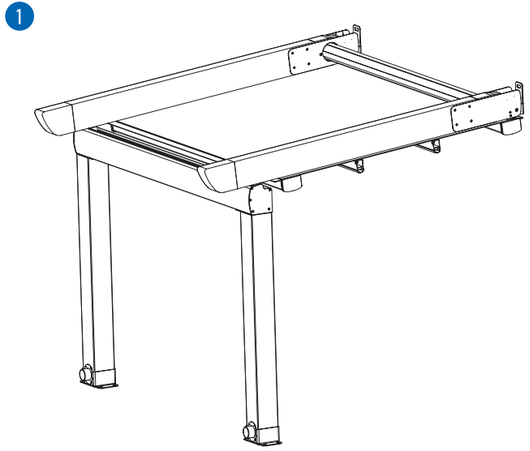

Τοπεθέτηση Πέργκολας Star.

2

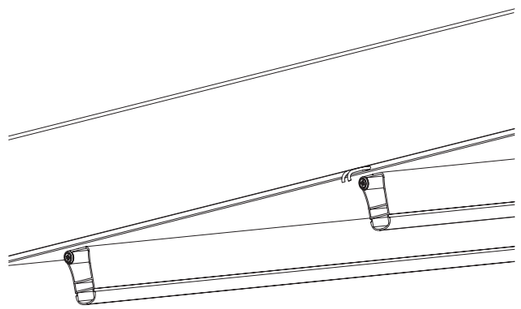

Επιλέγουμε τα αντίβαρα που θα έχουν φωτισμό και πάνω απο αυτά ανοίγουμε μια μικρή τρύπα στο υλικό κάλυψης, έπειτα εξάγουμε τα ζεύγη καλωδίων.

3

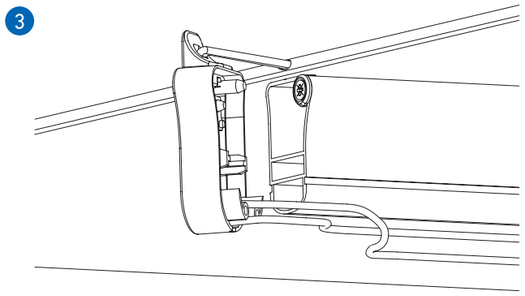

Περνάμε τα καλώδια μέσα απο τις πλαστικές τάπες αντιβάρων.

4

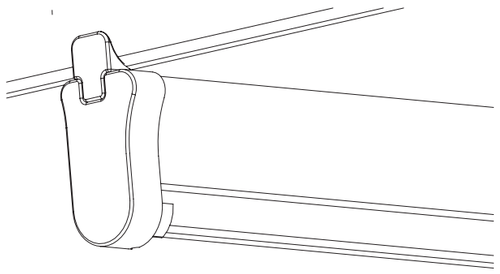

5

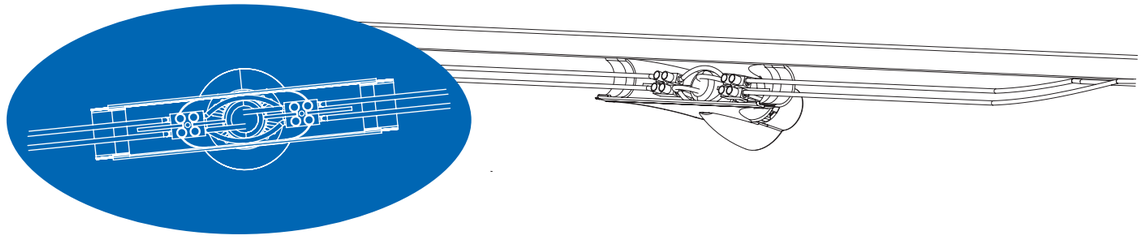

Συνδέουμε τα καλώδια με το φωτιστικό. Παίρνουμε ένα κομμάτι καλώδιο από αυτό που θα βρούμε στην συσκευασία και το συνδέουμε απο φωτιστικό σε φωτιστικό.

Pergola **Star**

Σύστημα φωτισμού. Οδηγίες τοποθέτησης.

6

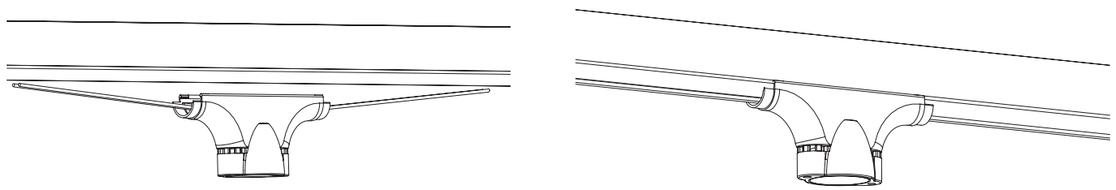

Κουμπώνουμε τα φωτιστικά πάνω στα αντίβαρα.

7

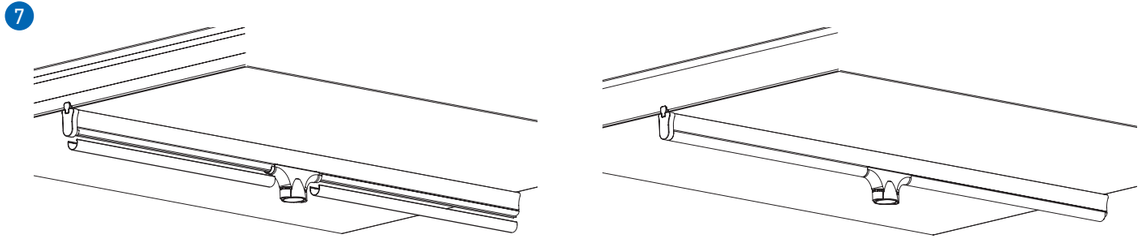

Καλύπτουμε τα καλώδια με τα ειδικά προφίλ που θα βρούμε στην συσκευασία.

8

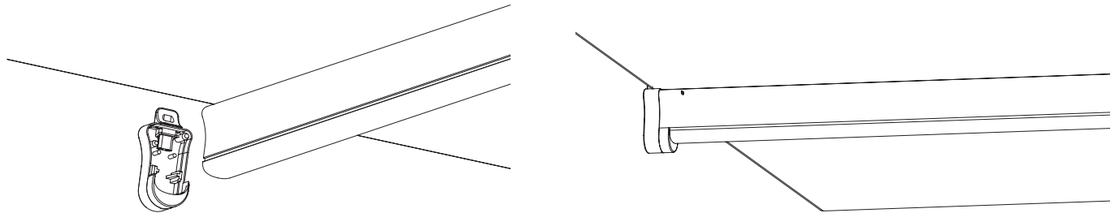

Τέλος τοποθετούμε όλα τα πλαστικά εξαρτήματα των αντιβάρων.

Pergola **Star**

Σύστημα φωτισμού. Οδηγίες τοποθέτησης.

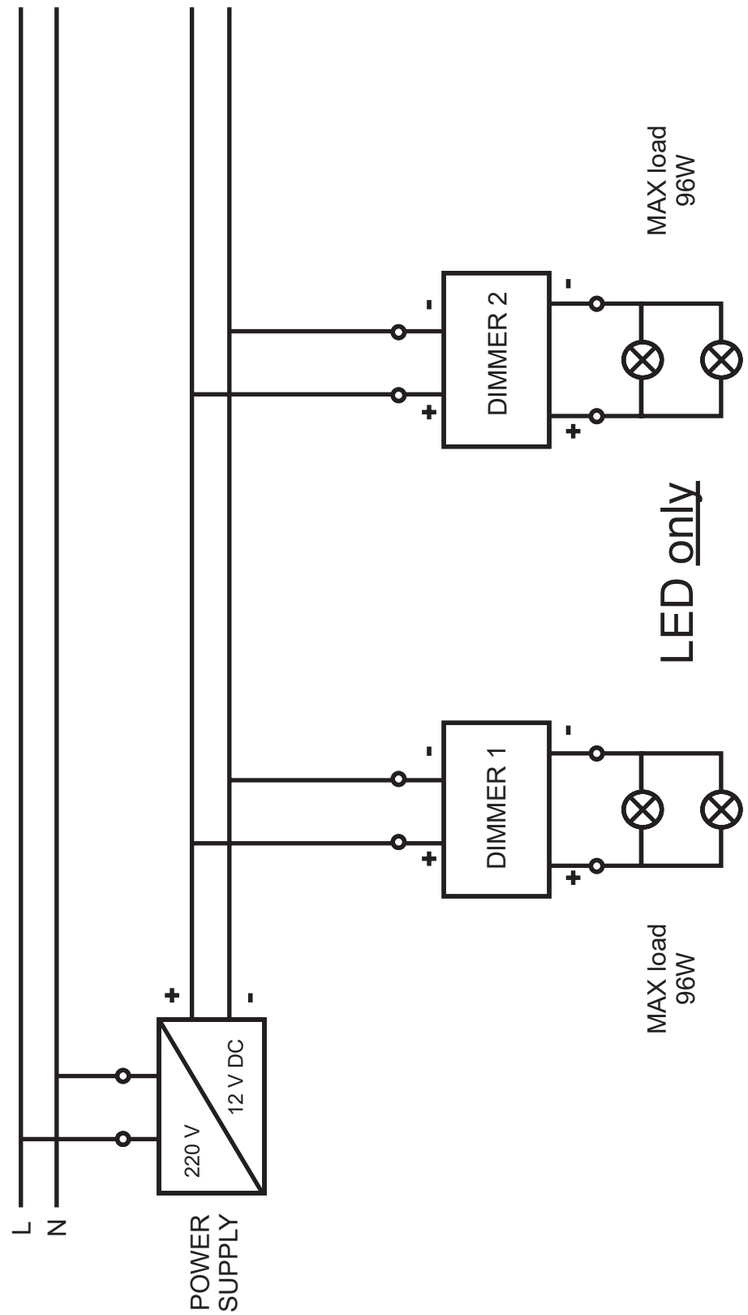

METAFORM SHADING SYSTEMS T: +30 23940 20300, F: +30 23940 52289, E: mf@metaform.gr www.metaform.gr

Δήλωση Επίδοσης | Declaration of Performance PEP/CPR/13561/13

1	Προϊόν / Product type	ΤΕΝΤΑ ΠΕΡΓΚΟΛΑ Τύπου Star / CONSERVATORY AWNING Type Star	
2	Κωδικός αναγνώρισης / Product type reference	PE	
3	Προοριζόμενη χρήση / Intended use	Σύστημα σκίασης εξωτερικής χρήσης / Shading system for external use	
4	Κατασκευαστής, διεύθυνση επικοινωνίας / Manufacturer, address	METAFORM A.E 12ο χλμ. Θεσσαλονίκης - Λαγκαδά, 572 00, Θεσσαλονίκη / METAFORM S.A. 12th Km Thessaloniki - Lagadas, 572 00, Thessaloniki	
5	Εξουσιοδοτημένος αντιπρόσωπος, διεύθυνση επικοινωνίας / Authorised representative, address	ΔΕΝ ΕΦΑΡΜΟΖΕΤΑΙ / N.A	
6	Εναρμονισμένο Πρότυπο / Harmonized standard Ref	EN 13561:2004 + A1:2008 "Εξωτερικές περσίδες – Απαιτήσεις επιδόσεων και ασφάλειας" / EN 13561:2004 + A1:2008 "External Blinds – Performance requirements including safety"	
7	Σύστημα αξιολόγησης της απόδοσης / System of assessment and verification of constancy of performance	4	
8	Ουσιώδη χαρακτηριστικά / Essential Characteristic	Δηλωθείσα απόδοση / Declared Performance	Τεχνική προδιαγραφή / Technical specification
	Αντοχή σε ανεμοπίεση / Wind resistance	Μοντέλο / Model: PE1, PE2, PE3, PE4, PE5 — Κλάση / Class: 3, 3, 3, 3, 3	EN 1932:2001 "Αντοχή σε ανεμοπίεση - μέθοδοι δοκιμών" / EN 1932:2001 "Resistance to wind loads - Method of testing"
9	Κοινοποιημένος Φορέας / Notified Body	Εξέδωσε το Πιστοποιητικό Συμμόρφωσης / Issued the Certificate of Conformity	
	ΔΕΝ ΕΦΑΡΜΟΖΕΤΑΙ / N.A.	ΔΕΝ ΕΦΑΡΜΟΖΕΤΑΙ / N.A.	
10	Η απόδοση του προϊόντος που ταυτοποιείται στα σημεία 1 και 2 ανταποκρίνεται προς την απόδοση που δηλώθηκε στο σημείο 8. Η παρούσα δήλωση απόδοσης εκδίδεται με αποκλειστική ευθύνη του κατασκευαστή που ταυτοποιείται στο σημείο 4. The performance of the product identified in points 1 and 2 is in conformity with the declared performance in point 8. This declaration of performance is issued under the sole responsibility of the manufacturer identified in point 4. Υπογραφή για λογαριασμό και εξ ονόματος του κατασκευαστή από / Signed for and on behalf of the manufacturer by: Φραγκόπουλος Στυλιανός - Υπεύθυνος Ποιότητας Fragopoulos Stelios – Quality Manager		
	Τόπος και ημερομηνία έκδοσης / Place and date of issue Θεσσαλονίκη / Thessaloniki ____/____/20___		Υπογραφή / Signature

MF

METAFORM SHADING SYSTEMS

18 KLM THESS.- KAVALA
ZIP 81, 57200
LAGKADA
+30 23940 20300
+30 23940 52289
MF@METAFORM.GR

WWW.METAFORM.GR